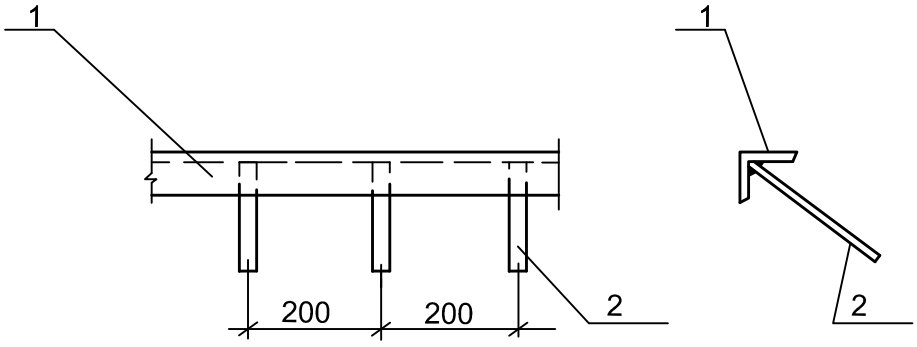

Поз.	Наименование	Кол.	Масса ед., кг
	Уголок 50х50х5 ГОСТ8509-93		
	С235 ГОСТ 27772-88		
1	L = 1 п.м.		3,77
	Ф10 AIII ГОСТ 5781-82		
2	L = 150	5	0,1

Согласовано

Взам. инв. №

Подп. и дата

Инв. № подл.

Изм.	Кол. уч.	Лист	№ док.	Подп.	Дата
Разработал		Батуро			
Проверил		Папсуева			
Н.контр.		Кокотеев			
ГИП		Радостева			

04-46-12-АС.И-МН1

Изделие закладное
МН1

Стадия	Масса	Масштаб
Р	4,3 м.п.	
Лист	Листов 1	

ООО "Компания Ярстрой"